MODULSYSTEM
BREMBO

brembo RACING
OFFICIAL PARTNER



WWW.GT-BREMSEN.COM





BREMBO

DAS **MODULSYSTEM**

IM ÜBERBLICK:

Hochleistungs-Bremssättel: Wählen Sie je nach Einsatzbereich (Straße, Clubsport oder Racing) zwischen den Varianten GT, GT-S und GT-R. Zur Auswahl stehen verschiedene Satteltypen wie der M-, N- oder P-Caliper für die Vorder- und Hinterachse sowie spezielle Handbrems-Lösungen (D-Caliper).



BREMBO

Rotoren & Dimensionen: Wir bieten eine breite Palette an Scheibengrößen – von 320mm bis zu 405mm. Je nach Performance-Anspruch stehen die Typen gelocht (drilled) oder geschlitzt (TY3L) zur Verfügung.

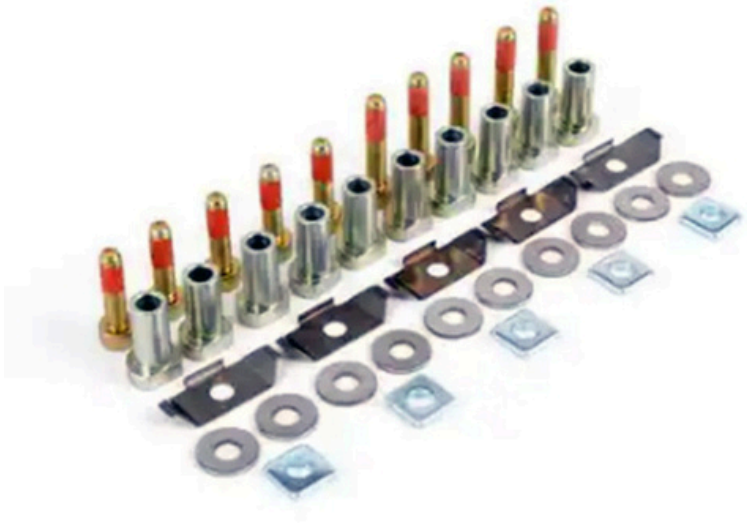

BREMBO
HARDWARE PACK

Abgestimmte Hardware-Packs: Passend zu jeder Scheibendimension liefern wir die spezifischen Hardware-Kits (z. B. 105715935 für 380mm Scheiben), um eine perfekte mechanische Integration zu gewährleisten.



BREMBO
BELAGSATZ

Bremsbeläge für jeden Zweck: Wählen Sie die passende Reibwert-Charakteristik. Wir führen sowohl Brembo Sport Beläge für sportliche Straßennutzung als auch Pagid RSL29 für Langstrecken- und Track-Einsätze.

	Caliper Type	VK	Color	Mounting position	Disk Size (price per disc)	VK	Disk Type	Hardware Pack (price per disc)	Price	Padset (price per set)	VK
Q* Caliper (8 Piston)	BM8*	1.260€	Red, Black, Yellow und Silver	Front	412x38mm	468€	gelocht geschlitzt TY3L	105715936	170€	Brembo Sport HP2000	626,00 €
M Caliper (6 Piston)	GT	680€	Red, Black, Yellow und Silver	Front	355x32mm	362€	gelocht	105715932	153€	Brembo Sport HP2000	225,68 €
	GT-S	730€					geschlitzt TY3L			Pagid RSL29	575,10 €
	GT-R	3.500€			380x32mm	379€	gelocht	105715932	153€	Brembo Sport HP2000	225,68 €
							geschlitzt TY3L			Pagid RSL29	575,10 €
N & T* Caliper (6 Piston)	BM6*	840€	Red, Black, Yellow und Silver	Front	365x34mm	370€	gelocht	105715935	153€	Brembo Sport HP2000	243,53 €
	GT	680€					geschlitzt TY3L			Pagid RSL29	580,50 €
	GT-S	730€			380x34mm	413€	gelocht	105715935	153€	Brembo Sport HP2000	243,53 €
							geschlitzt TY3L			Pagid RSL29	580,50 €
	GT-R	3.500€			405x34mm	421€	gelocht	105715936	170€	Brembo Sport HP2000	243,53 €
							geschlitzt TY3L			Pagid RSL29	580,50 €
P & S* Caliper (4 Piston)	BM4*	720€	Red, Black, Yellow und Silver	Front	365x29mm	362€	gelocht	105715932	153€	Brembo Sport HP2000	183,60 €
	GT	580€								Pagid RSL29	326,25 €
	GT-S	630€		Rear	345x28mm	308€	gelocht	105715930	128€	Brembo Sport HP2000	183,60 €
							geschlitzt TY3L			Pagid RSL29	326,25 €
	GT-R	2.900€			380x28mm	370€	gelocht	105715930	128€	Brembo Sport HP2000	183,60 €
							geschlitzt TY3L			Pagid RSL29	326,25 €
A Caliper	GT	510€	Red, Black and Silver	Front	320x28mm	328€	gelocht	105715931	94€	Brembo Sport HP2000	119,85 €
										Pagid RSL29	274,95 €
					328x28mm	328€	gelocht	105715930	128€	Brembo Sport HP2000	119,85 €
							geschlitzt TY3L			Pagid RSL29	274,95 €
					different sizes on request	-	-	-		-	-
C Caliper	GT	510€	Red, Black and Silver	Rear	320x28mm	328€	gelocht	105715931	94€	Brembo Sport HP2000	119,85 €
										Pagid RSL29	274,95 €
					328x28mm	328€	gelocht	105715930	128€	Brembo Sport HP2000	119,85 €
							geschlitzt TY3L			Pagid RSL29	274,95 €
					different sizes on request	-	-	-	-	-	-
D Caliper	GT	510€	Black	Handbrake	-	-	-	-		included	-



BERATUNG

DURCH UNSERE EXPERTEN

Die Auswahl der korrekten Kombination aus Kolbengrößen, Scheibendicke und Belagmischung ist entscheidend für die Fahrzeugbalance. Sollten Sie Fragen zur Kompatibilität oder zur technischen Auslegung für ein spezifisches Fahrzeugprojekt haben, steht Ihnen unsere technische Abteilung jederzeit beratend zur Seite. Wir unterstützen Sie dabei, die optimale Konfiguration für Ihre Anwendung zu finden.

brembo RACING

OFFICIAL PARTNER

CALIPER Q (8 PISTON)



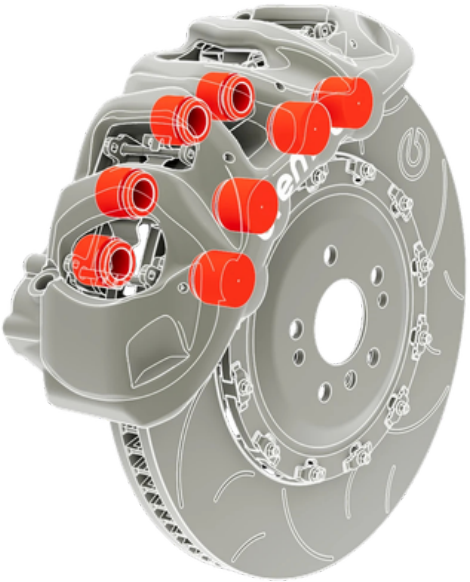

B R S Y

20.9732.XX - 20.9735.XX
20.9736.XX



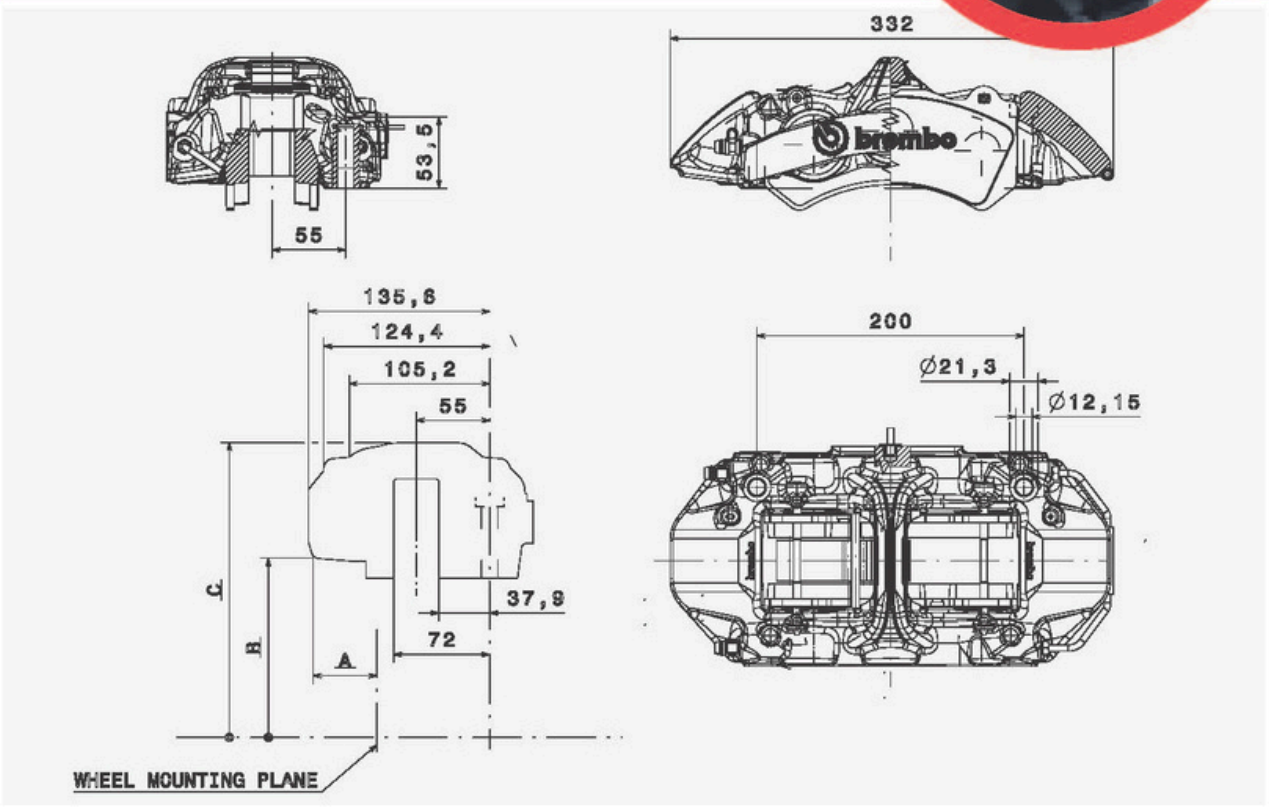

The data contained in this catalogue are provided for information purposes only and therefore may be subject to change

NC

XA8.K6.XX



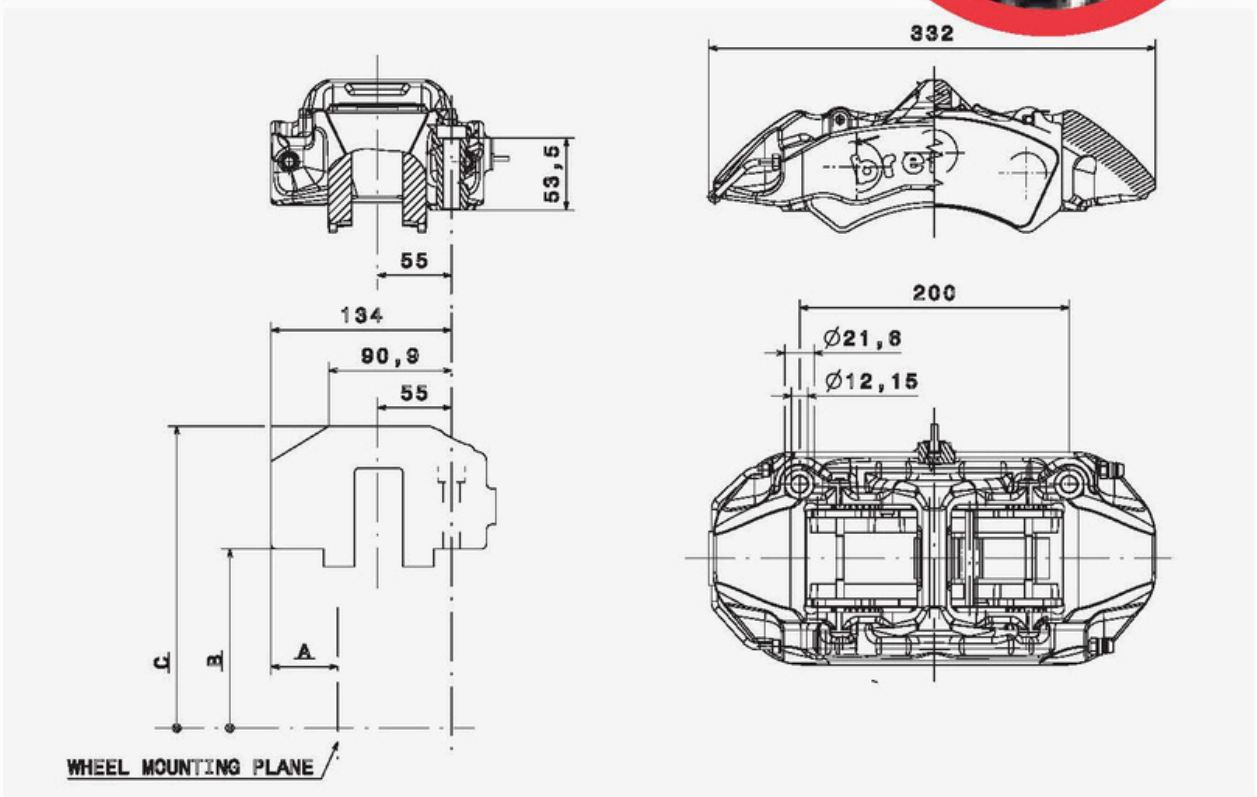

The data contained in this catalogue are provided for information purposes only and therefore may be subject to change

CALIPER T (6 PISTON)





FAMILY P

B R S Y

20.A175.XX - 20.A176.XX
20.A177.XX



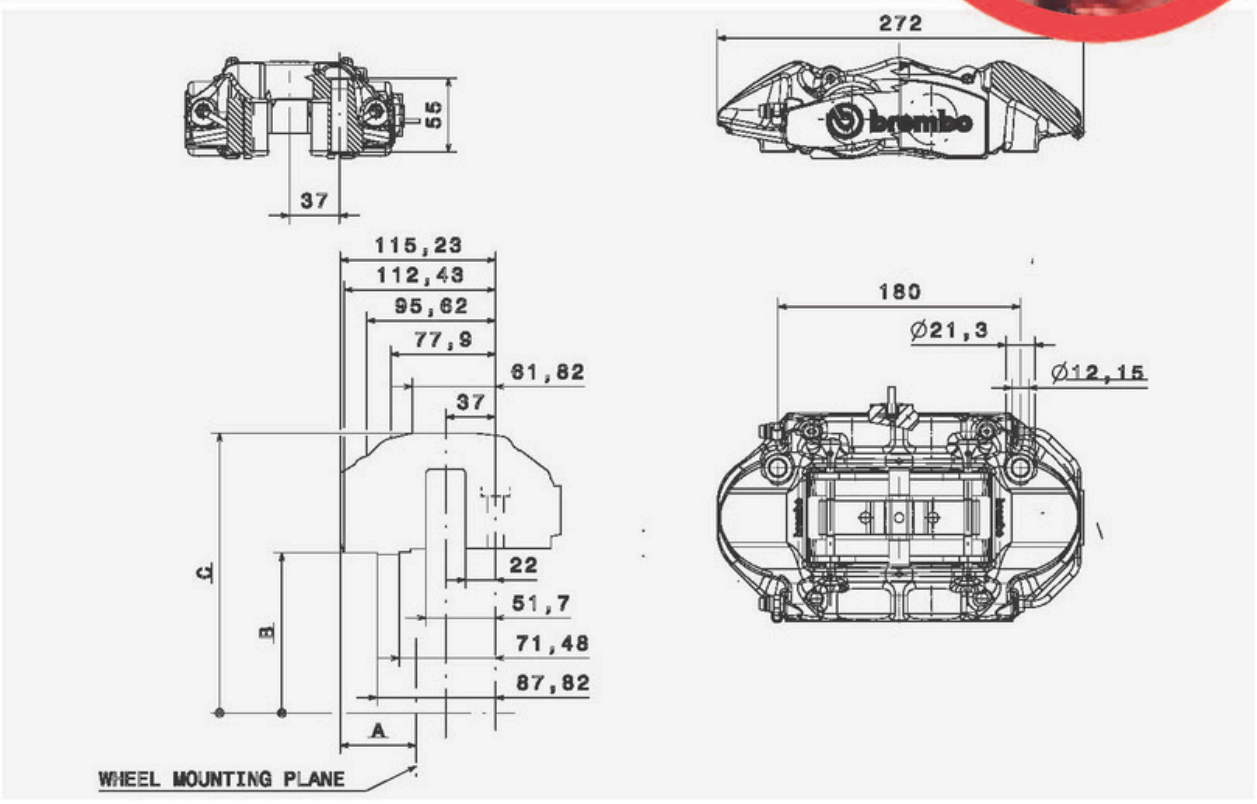

The data contained in this catalogue are provided for information purposes only and therefore may be subject to change

FAMILY P - GTR

NC

XA8.K7.XX





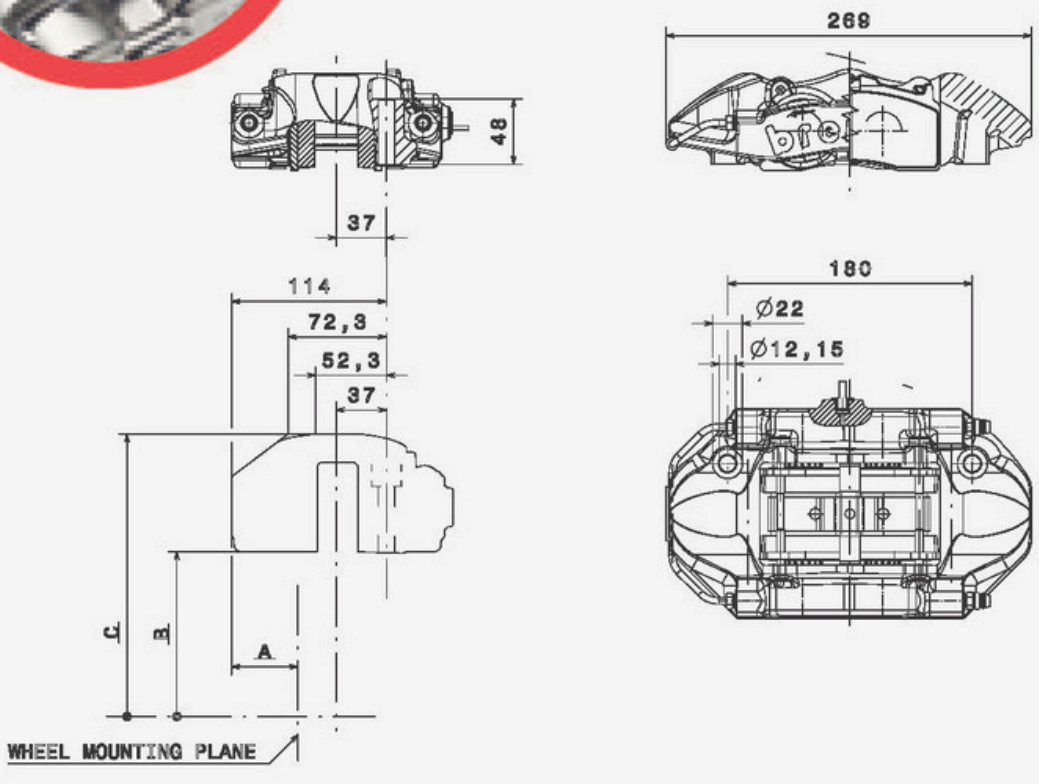

CALIPER S (4 PISTON)



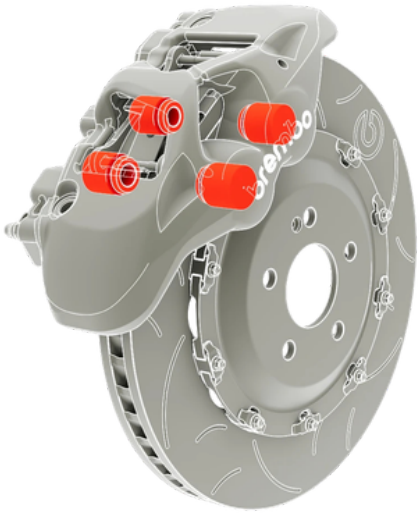

B R S

20.7784.XX





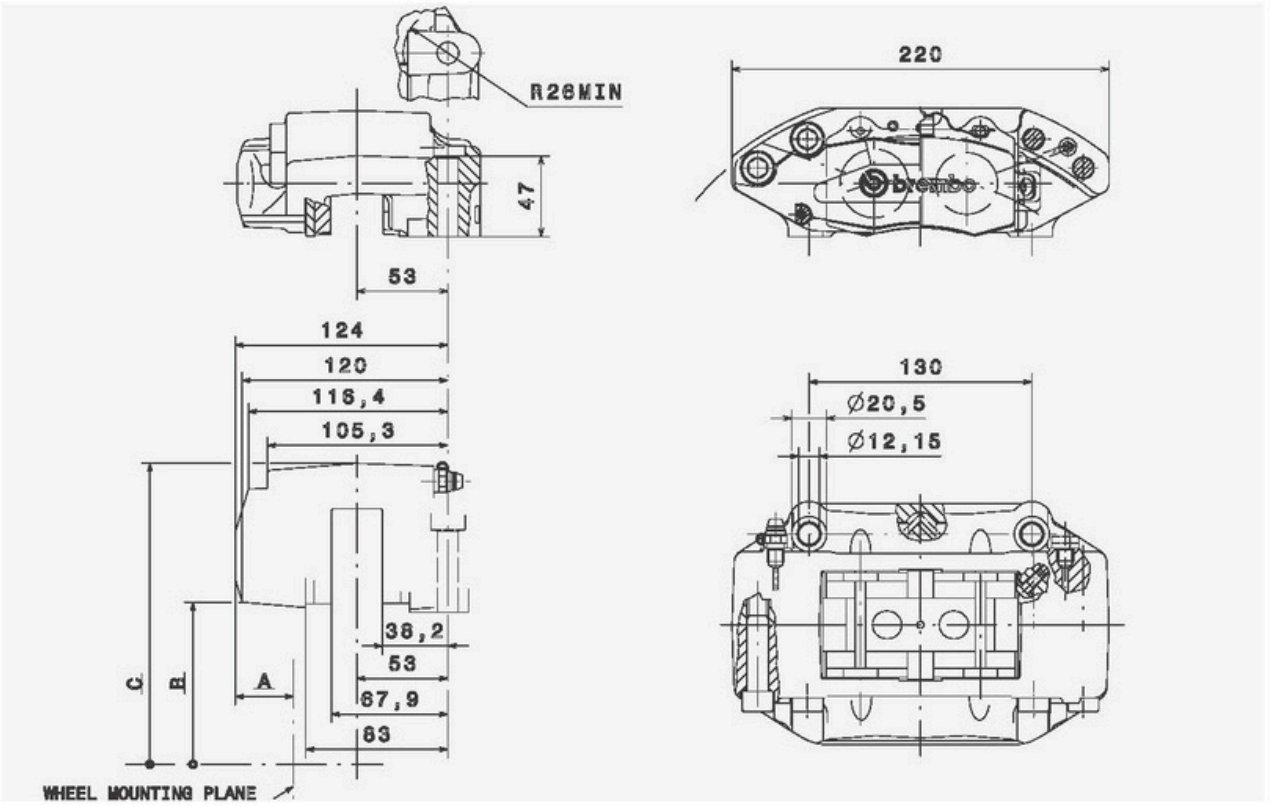

The data contained in this catalogue are provided for information purposes only and therefore may be subject to change

B R S

20.8651.XX

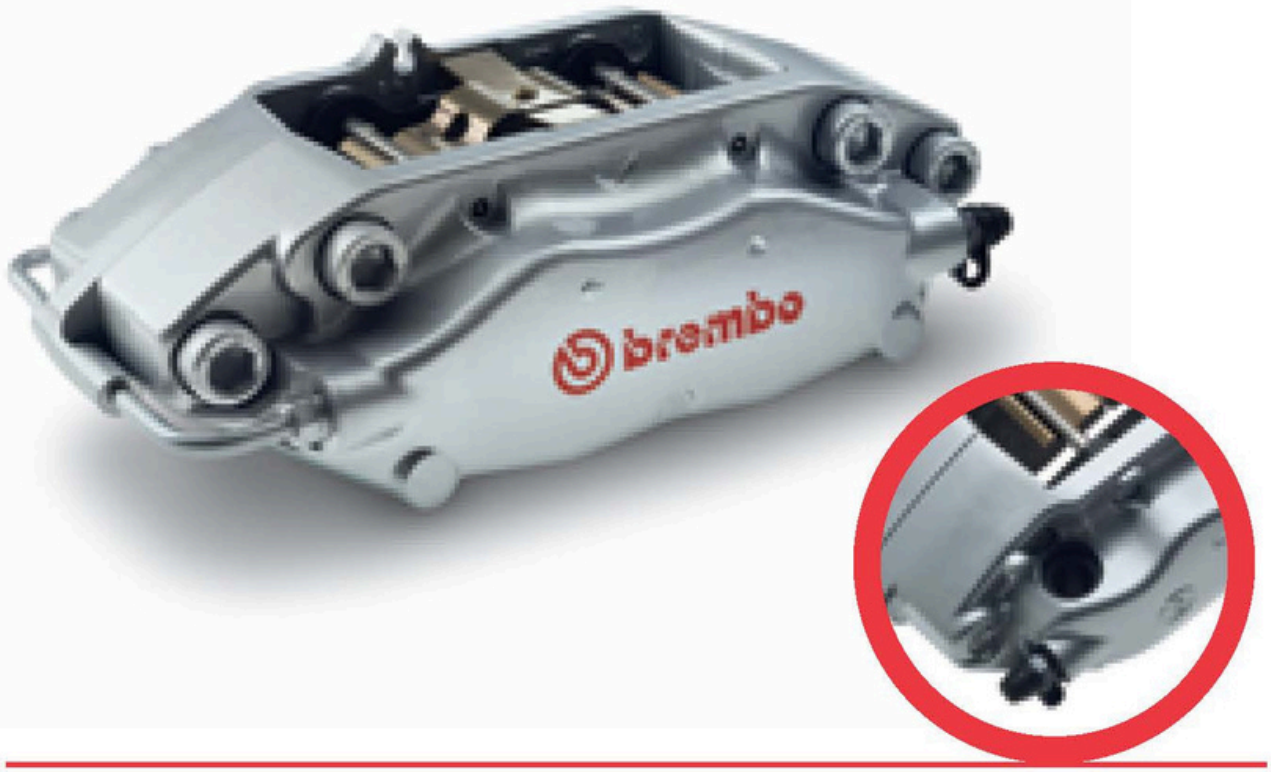

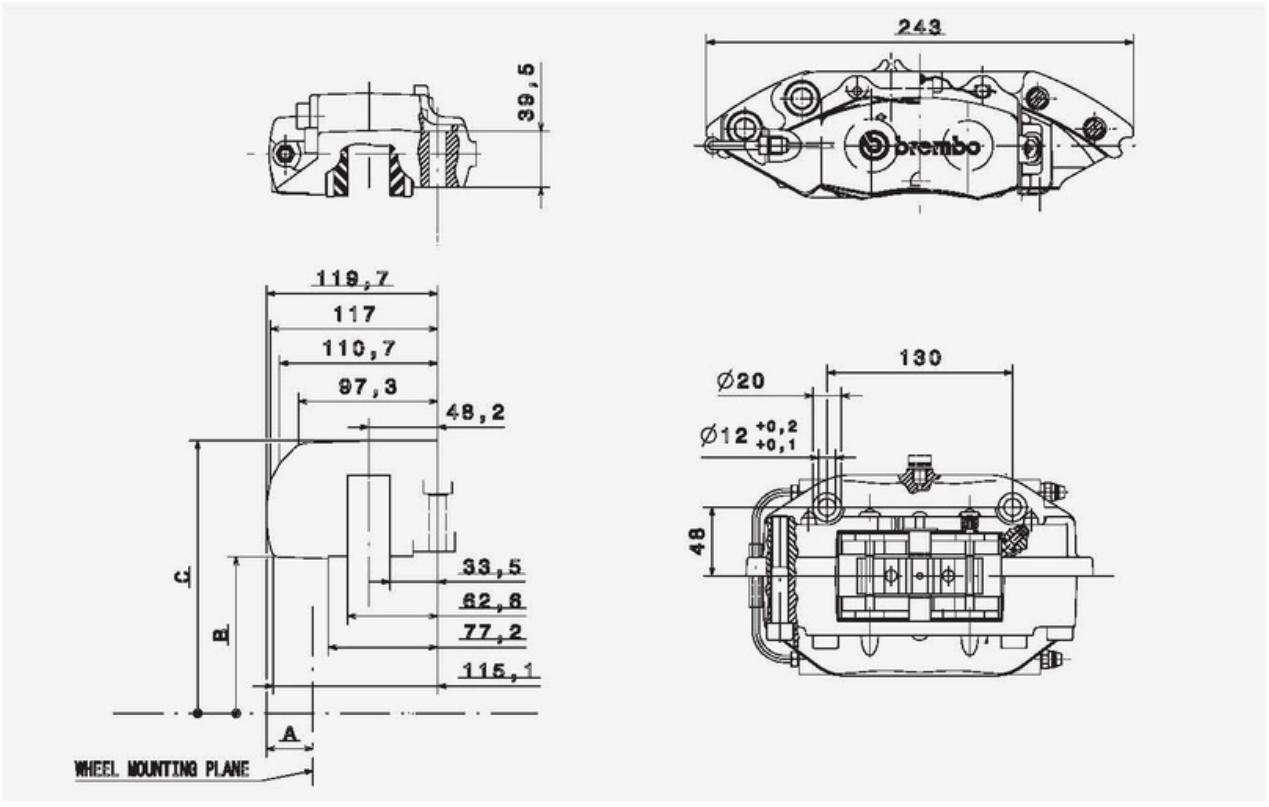

The data contained in this catalogue are provided for information purposes only and therefore may be subject to change

FAMILY D

B

22.5882.XX





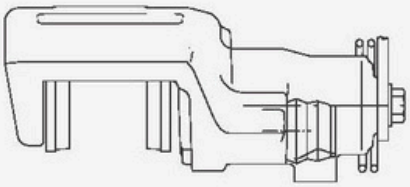

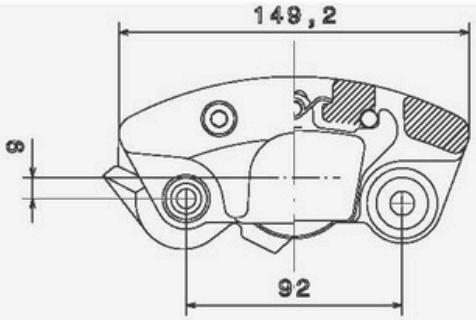

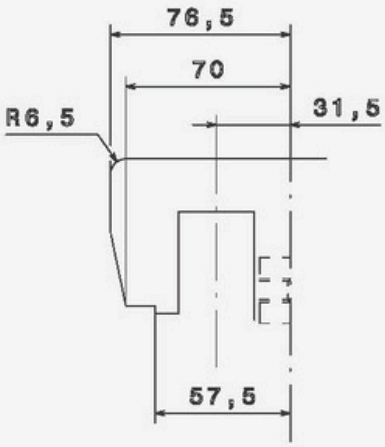

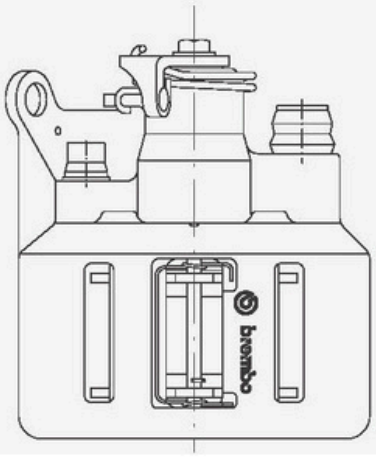

The data contained in this catalogue are provided for information purposes only and therefore may be subject to change

PADSET CALIPER M



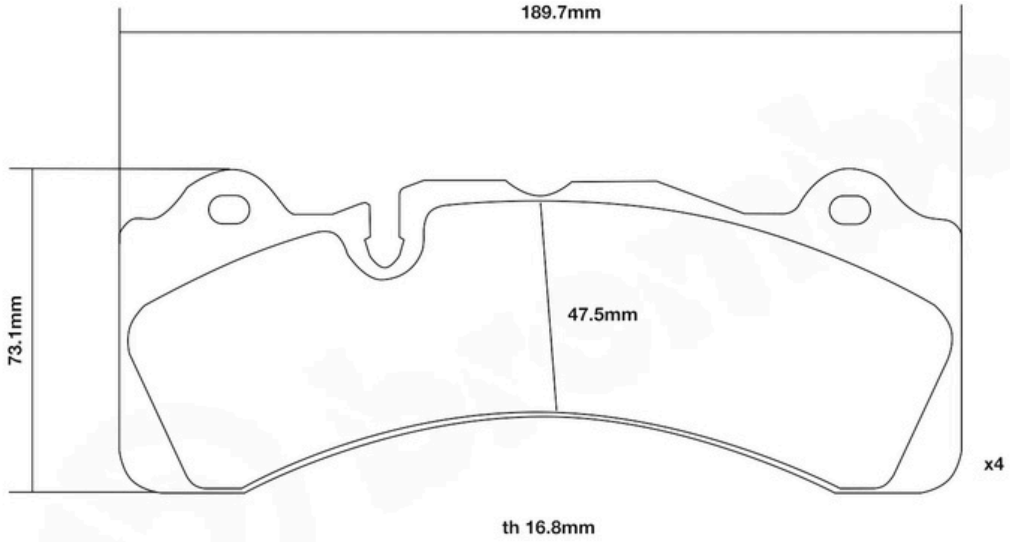

PADSET CALIPER N & T



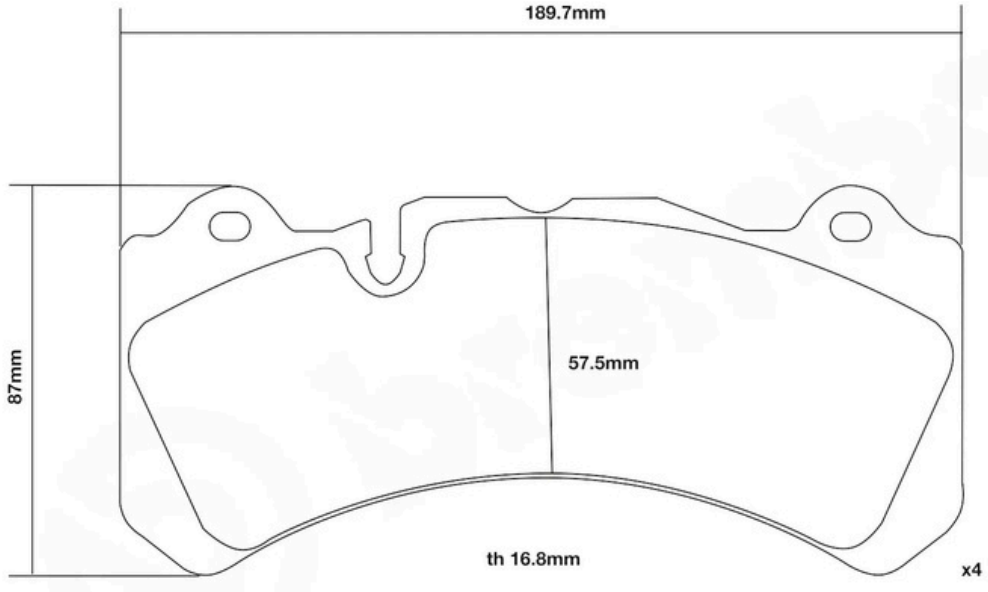

PADSET CALIPER P & S



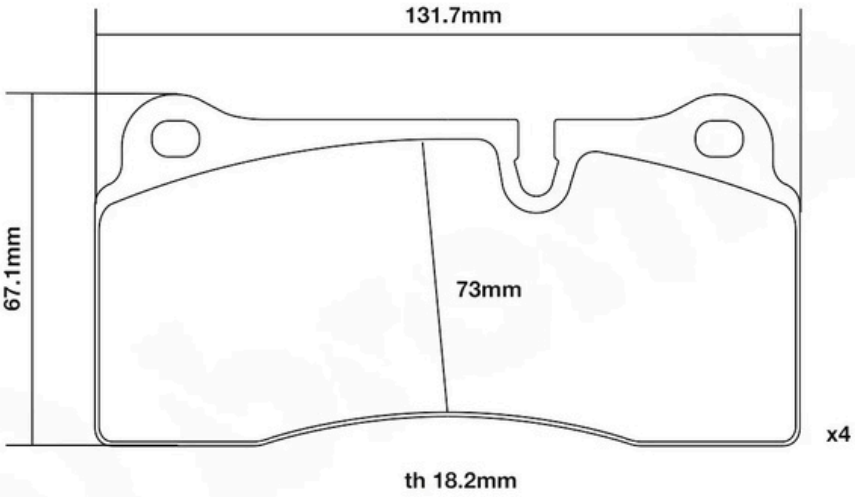

PADSET CALIPER A



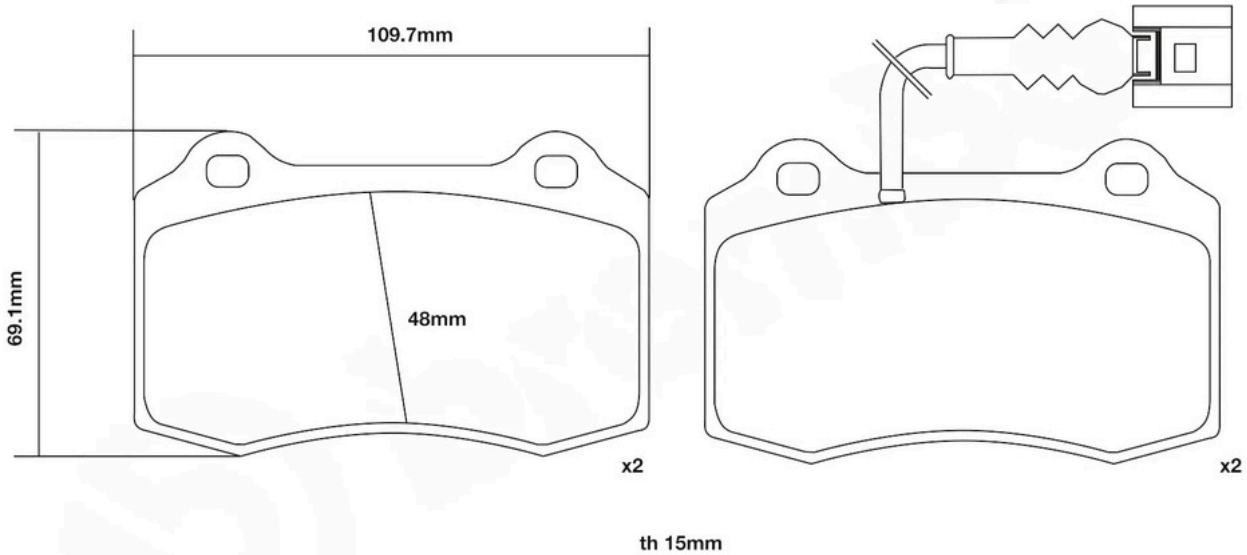

PADSET CALIPER Q



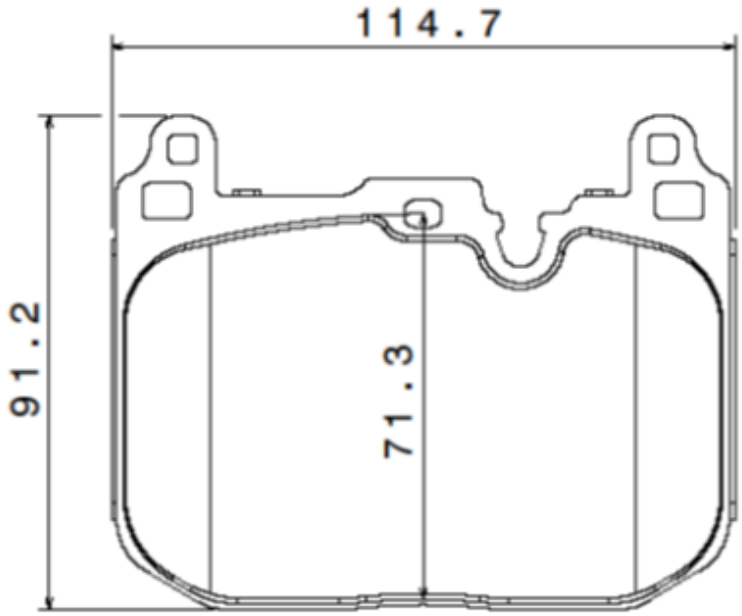

8 BRAKE PADS PER SET

CALIPER CLEARANCE GUIDE

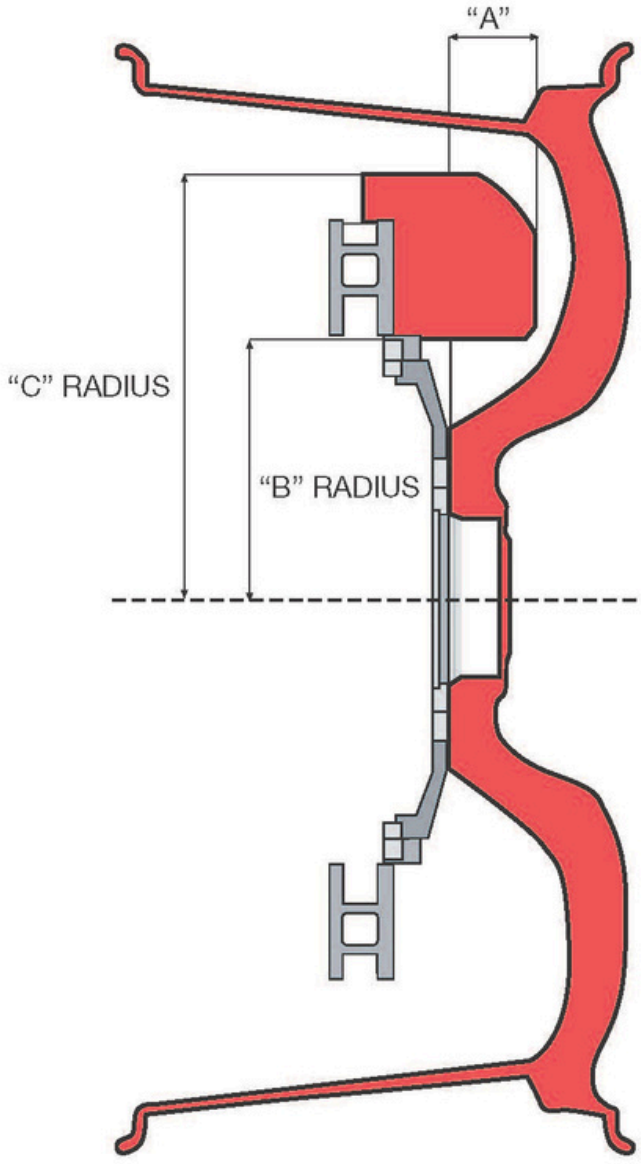

Wheel Measurement
General Note
Given dimensions are related to the Brake system. Brembo recommends a minimum clearance of 3 mm between the caliper and the wheel spoke or rim.

Example
1B1.8006A for Chevrolet C5 Corvette
- With a straight edge, measure from the middle of the wheel center bore out to 122 mm for the location of the bottom of the caliper.
- Now measure down from the straight edge to the back of the wheel spoke for the system's "A" measurement. This system needs 49mm or more to leave sufficient caliper clearance.

Repeat these (two) steps for caliper clearance through to the top of the caliper.



ATG racing since 2002

ATG-RACING GMBH
Rudolf Diesel Straße 61
48157 Münster

P. +251 1625 5580
F. +251 1624 5581
info@atg-racing.de

brembo RACING
OFFICIAL PARTNER